Keeper Simple

DE-0479-BLA

Serie de focos Keeper Simple GU10 8W Blanco



CARACTERÍSTICAS TÉCNICAS

IP20 355º 90º

Potencia total luminaria : 8W

Material de la estructura : Acero

Acabado estructura : Blanco

Medida máx. de la bombilla : 64/50 mm

Bombilla recomendada : GU10

Voltaje / Frecuencia : 100-240V ~ 50/60Hz

Garantía : 5 Años

Luminaria fácilmente reciclable

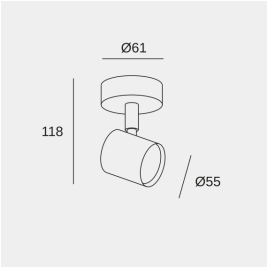

CARACTERÍSTICAS LUMINOTÉCNICAS

Portalámparas	Cantidad	Potencia fuente de luz (W)	Temperatura de color correlacionada (CCT)
GU10	1	Potencia máx. 8W	-

LOGÍSTICA

Peso neto (Kg): 0.21

Peso embalado (Kg): 0.29

24 Un

La imagen puede no coincidir con la referencia, LEDS C4 se reserva el derecho de modificación de alguno de los componentes que componen el producto. Los datos relativos al flujo, la potencia y la Temperatura de Color están sujetos a una tolerancia de +- 10%.

DE-0479

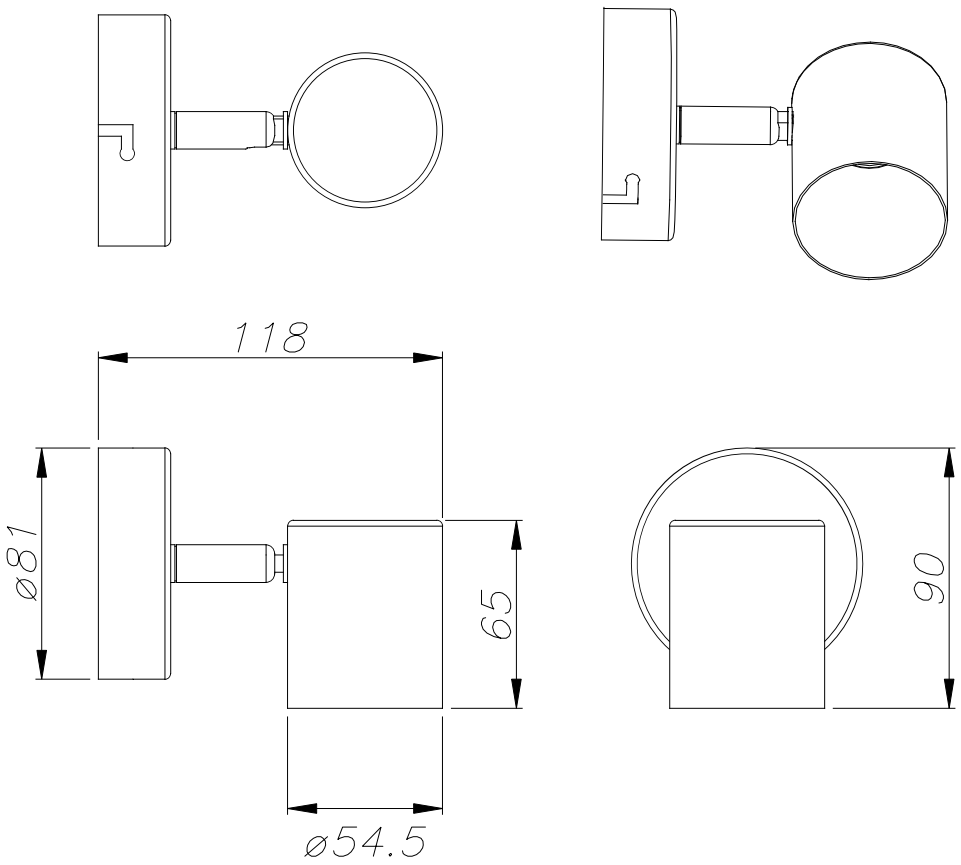

All material Steel
Tot el material Acer

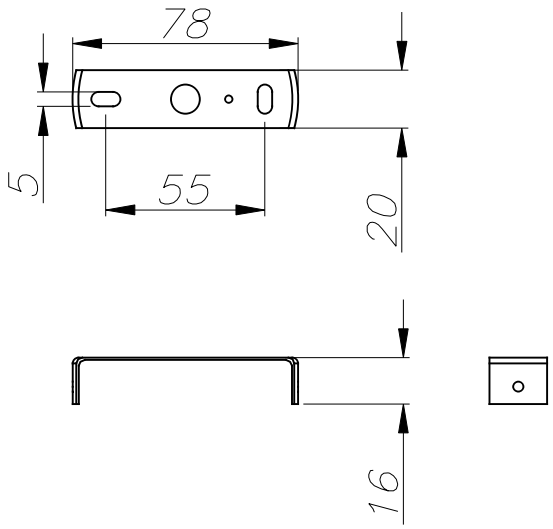

09-10-18

Keeper

DE-0479

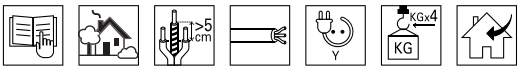

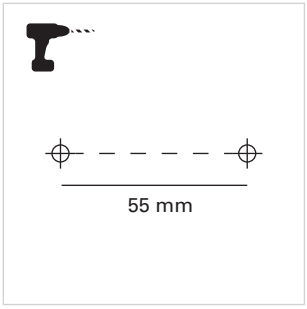

1

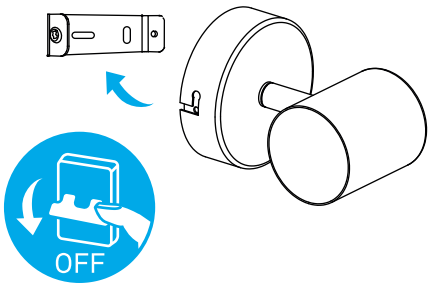

2

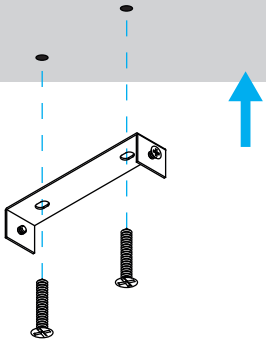

3

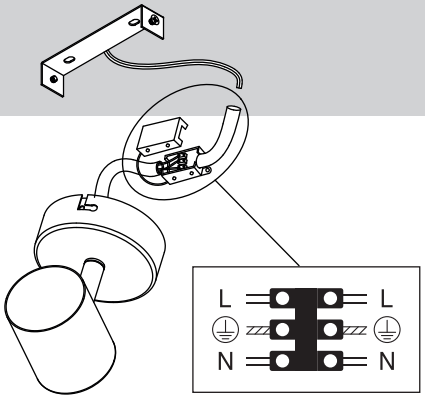

4

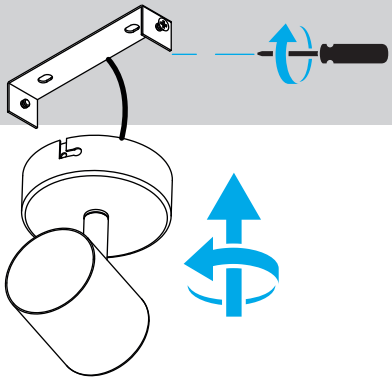

5

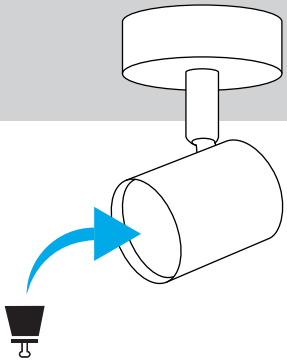

6

