Lace ø1064mm

VE-0007-GRI

Fan Lace ø1064mm Grey Grey



TECHNICAL FEATURES

IP20

Structure material : Steel

Structure finish : Grey

Voltage / frequency : 100-240V ~ 50/60Hz

Warranty : 2 Years

Easily recyclable luminaire

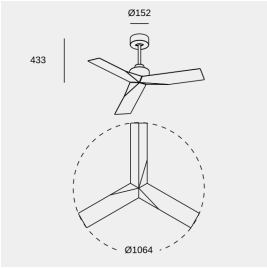

LUMINOTECHNIC FEATURES

Lampholder	Quantity	Light source power (W)	Correlated Colour Temperature (CCT)
-	1	-	-

VENTILATION FEATURES

Blade finish: Grey

Blade material: Steel

Maximum sound level (dB): 45

Minimum sound level (dB): 37

Maximum flow: 155.49

Standby mode consumption: 0.5

Acostic potential level: 45

Maximum air speed (m/s): 14819.10

Service value measurement standard: EN 60879:2019

	1	2	3	4	5
	136	180	206	236	266
W	3.8	6.5	9.2	13.5	22.6

EMERGENCY MODULE FEATURES

Battery type: PILA

LOGISTICS

Net weight (kg): 7.2

Packaged weight (kg): 8.02

Packaging: 590mm x 270mm x 190mm

1 Un

Image may not match reference. LEDS C4 reserves the right to amend any of the product's components. The data related to flux, power and colour temperature are subject to a tolerance of ±10%.

Lace

VE-0007

Operational frequency bands:
433.050 MHz to 434.790 MHz

Maximum radio-frequency power transmitted in the frequency bands in which the radio equipment operates:
2.32dBm ERP

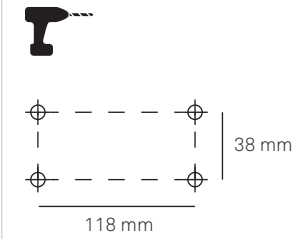

1

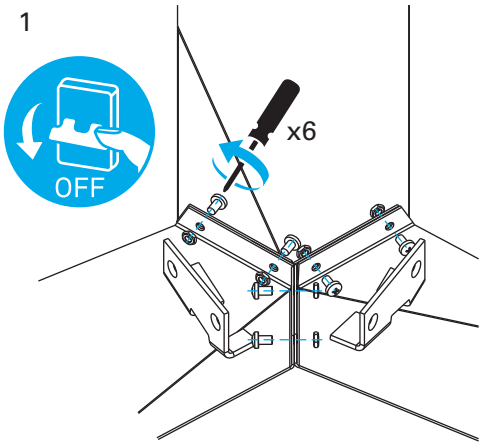

2

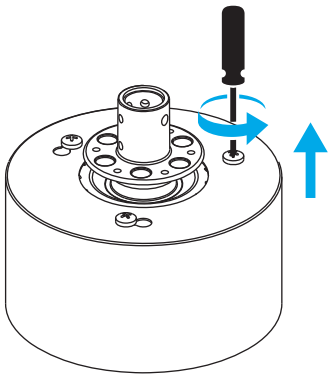

3

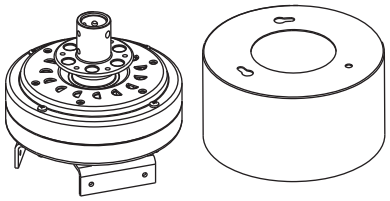

4

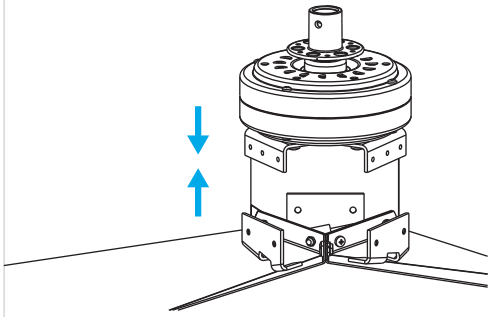

5

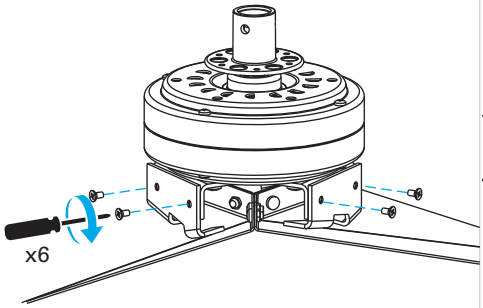

6

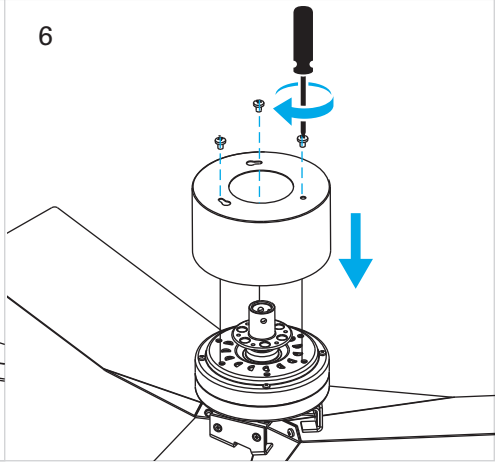

7

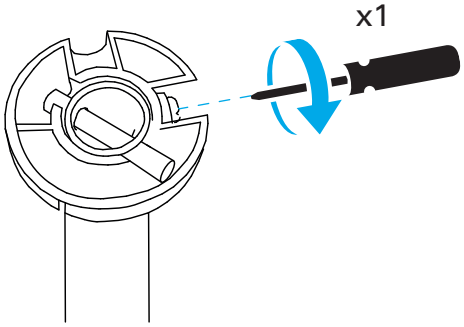

8

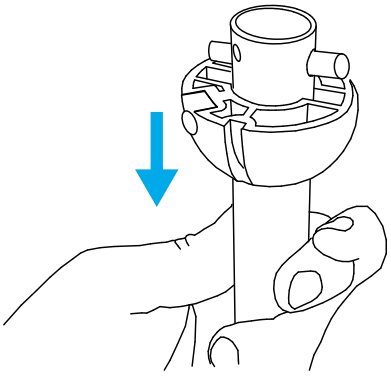

9

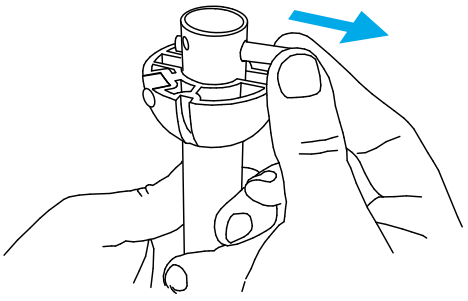

10

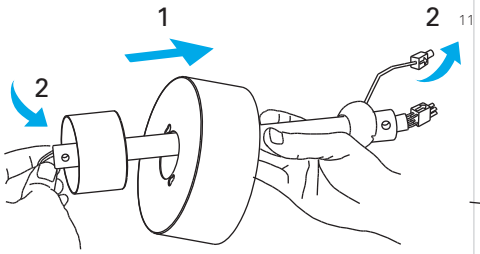

11

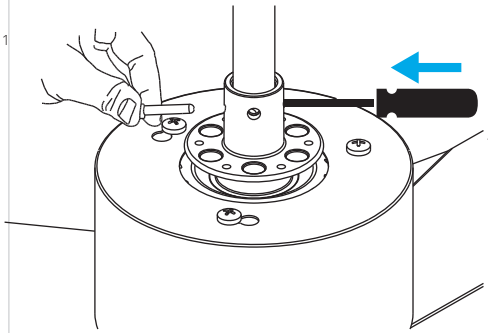

12

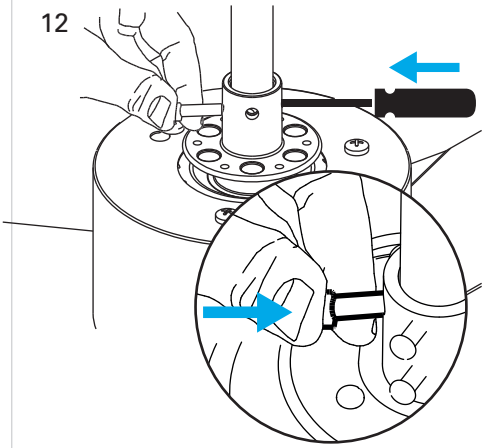

13

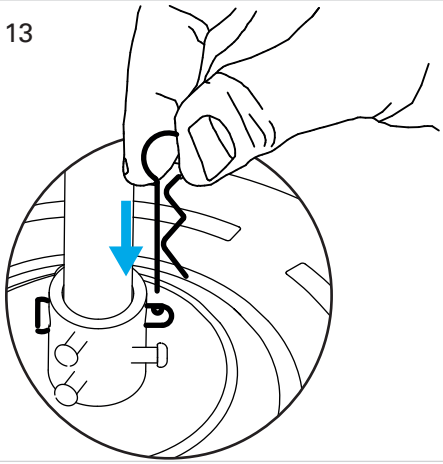

14

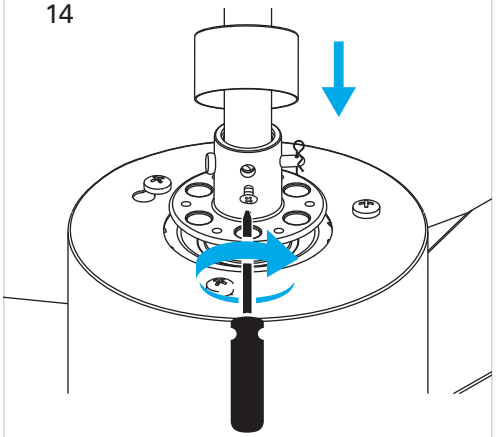

15

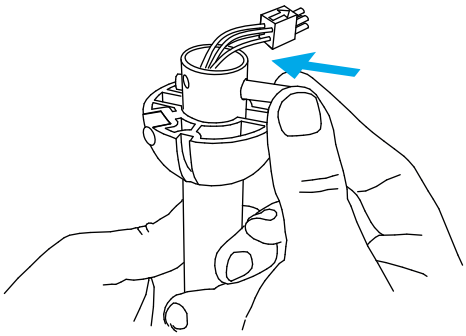

16

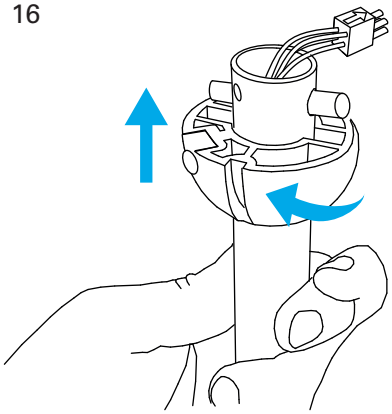

17

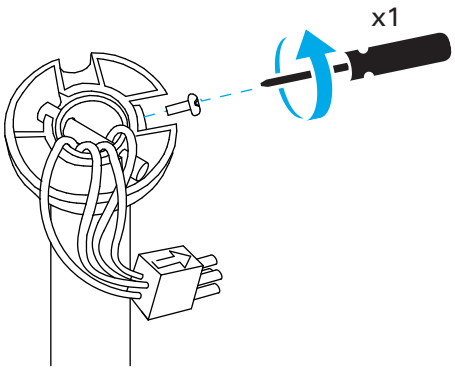

18

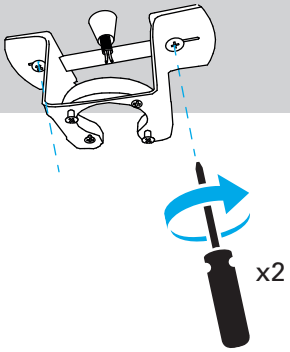

19

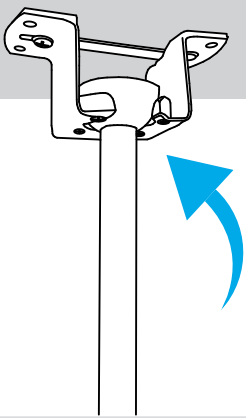

20

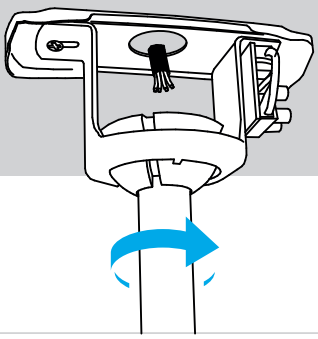

21

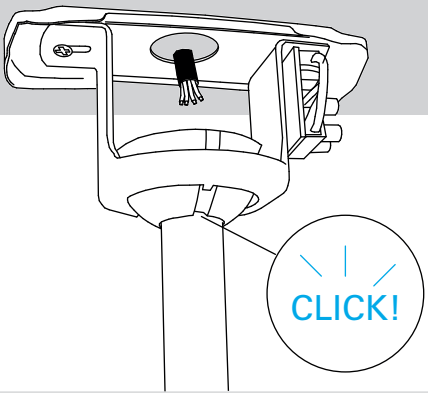

22

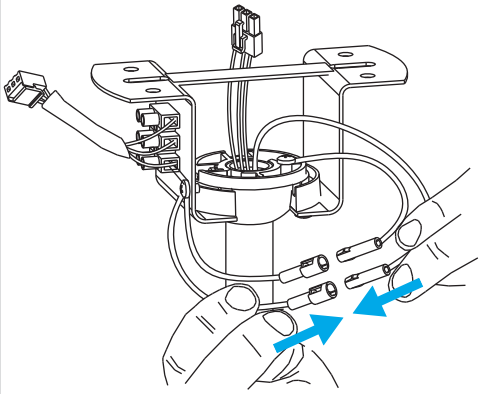

23

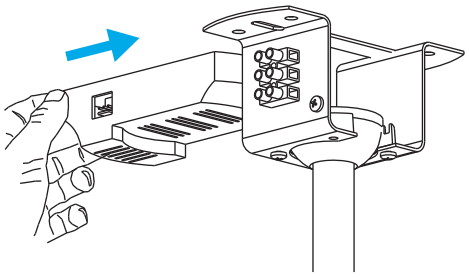

24

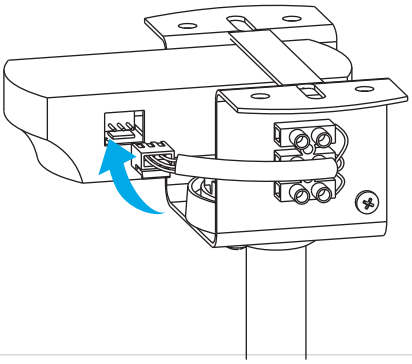

25

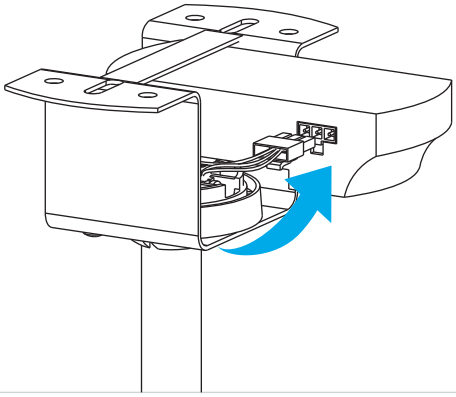

26

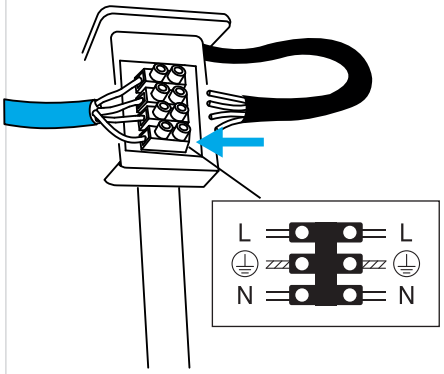

27

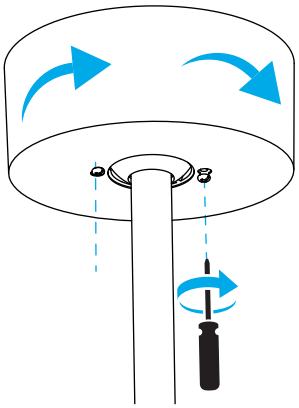

28

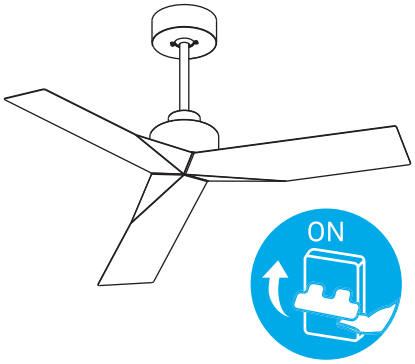

29

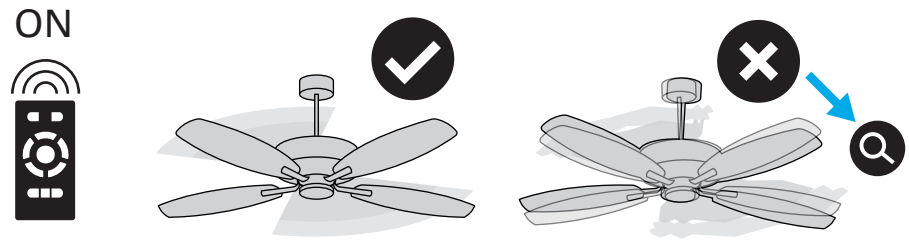

30

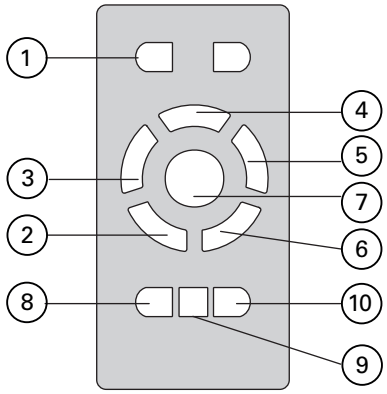

1 ON / OFF

2

3

4

5

6

7

8 2h OFF

9 4h OFF

10 8h OFF

CALIBRATION

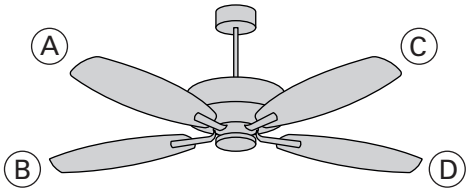

1

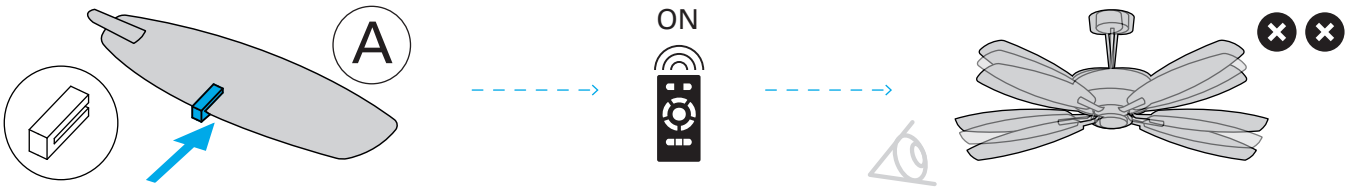

2

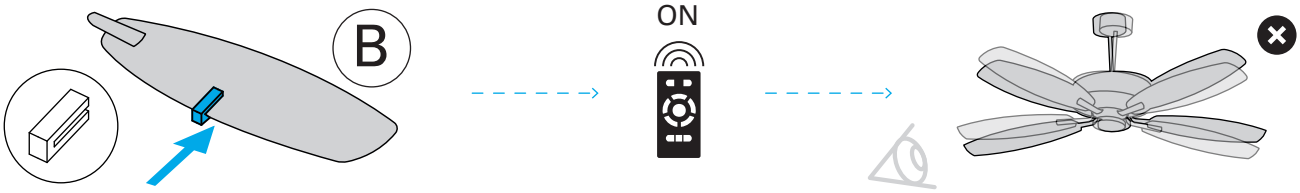

3

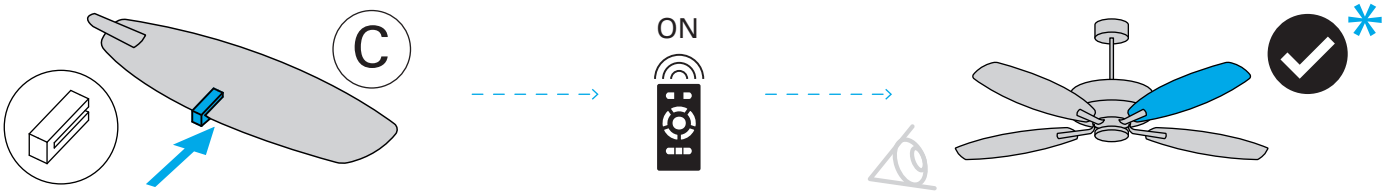

4

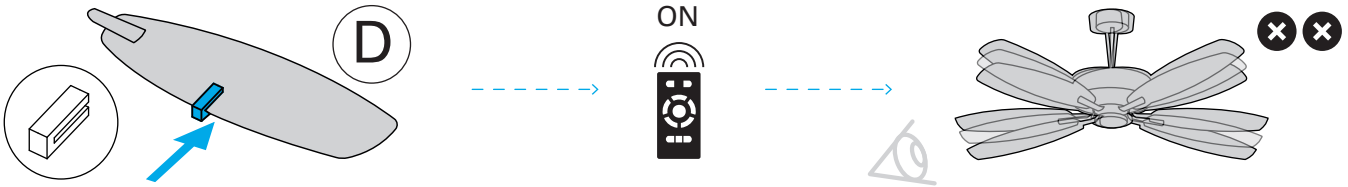

* 5

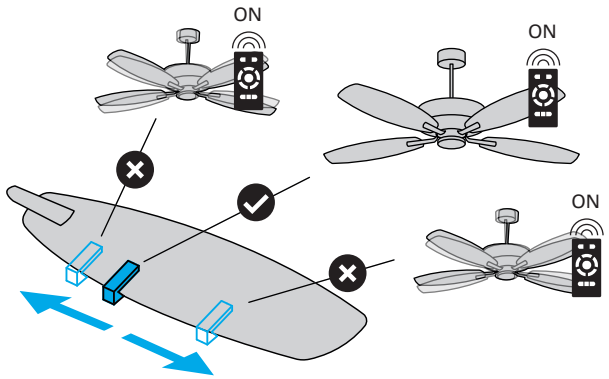

6

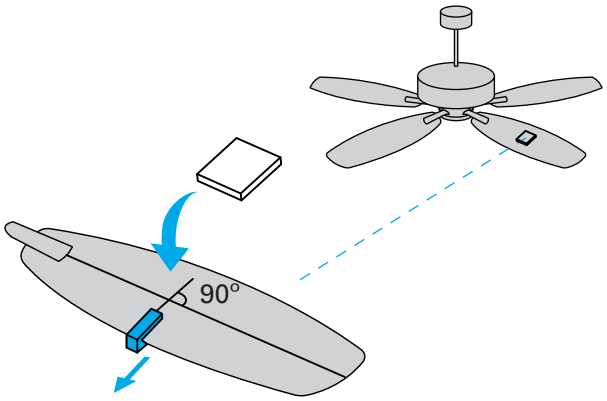

7

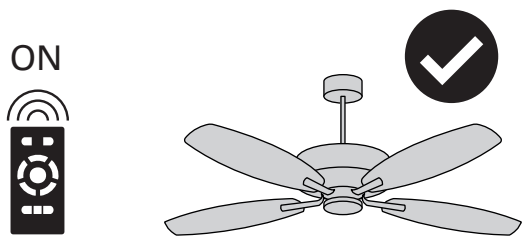

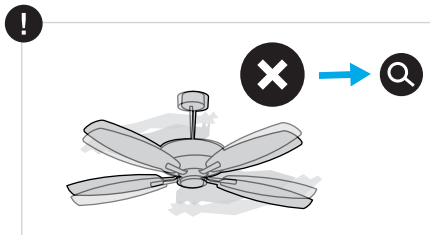

CAT Per la present, LEDS C4, S.A. declara que el tipus d'equip radioelèctric ventilador[1] és conforme a la Directiva 2014/53/UE. El text complet de la declaració UE de conformitat està disponible a l'adreça d'Internet següent: www.leds-c4.com
[1]Podeu consultar la referència del producte a l'etiqueta.

ES Por la presente, LEDS C4, S.A. declara que el tipo de equipo radioeléctrico ventilador[1] es conforme con la Directiva 2014/53/UE. El texto completo de la declaración UE de conformidad está disponible en la dirección de Internet siguiente: www.leds-c4.com
[1]Puede consultar la referencia del producto en la etiqueta.

EN LEDS C4, S.A. hereby declares that its fan[1] is a type of radio equipment in conformity with Directive 2014/53/EU. The full text of the EU Declaration of Conformity is available online at: www.leds-c4.com
[1]The product reference can be found on the label.

FR LEDS C4, S.A. déclare par la présente que le type d'équipement radioélectrique du ventilateur[1] est conforme à la Directive 2014/53/EU. Le texte intégral de la déclaration UE de conformité est disponible sur le site Internet suivant: www.leds-c4.com.
[1]Vous pouvez consulter la référence du produit sur l'étiquette.

RU Настоящим документом LEDS C4, S.A.заявляет, что тип радиоэлектрического оборудования вентилятора[1] соответствует Директиве 2014/53/EU.Полный текст декларации соответствия ЕС доступен по следующему адресу в Интернете: www.leds-c4.com
[1]Вы можете найти артикул продукта на этикетке.

DE LEDS C4, S.A. erklärt hiermit, dass die Funkanlage des Ventilators[1] der Richtlinie 2014/53/EU entspricht. Den vollständigen Text der EU-Konformitätserklärung finden Sie auf folgender Website: www.leds-c4.com
[1]Die Artikelnummer ist auf dem Etikett angegeben.

IT Con la presente, LEDS C4, S.A. dichiara che il tipo di apparecchiatura radioelettrica ventola[1] è conforme alla Direttiva 2014/53/UE. Il testo completo della dichiarazione UE di conformità è disponibile al seguente indirizzo Internet: www.leds-c4.com
[1]È possibile consultare il riferimento prodotto sull'etichetta.

PT Pela presente, a LEDS C4, S.A. declara que o tipo de equipamento radioelétrico ventilador[1] está em conformidade com a Diretiva 2014/53/UE. O texto completo da declaração de conformidade da UE está disponível no seguinte endereço de Internet: www.leds-c4.com
[1]Pode consultar a referência do produto no rótulo.

PL LEDS C4, S.A. niniejszym oświadcza, że typ urządzenia radioelektrycznego wentylatora[1] jest zgodny z Dyrektywą 2014/53/EU. Pełny tekst deklaracji zgodności UE jest dostępny pod następującym adresem internetowym: www.leds-c4.com
[1]Numer referencyjny produktu można znaleźć na etykiecie.

HR Tvrtka LEDS C4, S.A. ovime izjavljuje da je njezin ventilator[1] vrsta radijske opreme koja je u skladu s Direktivom 2014/53/EU. Cjeloviti tekst EU izjave o sukladnosti dostupan je na sljedećoj internetskoj adresi: www.leds-c4.com
[1]Referentnu vrijednost za proizvod provjerite na etiketi.

SL S tem LEDS C4, S.A. izjavlja, da je vrsta radijsko električne naprave ventilator[1] v skladu z Direktivo 2014/53/EU. Celotno besedilo izjave EU o skladnosti je na voljo na spletnem mestu: www.leds-c4.com
[1]Referenca izdelka je natisnjena na etiketi.

AR

تصرح LEDS C4, S.A، بموجب هذا، أن نوع معدات المروحة الراديوية يتوافق مع التوجيه UE/2014/53. النص الكامل
لإعلان الاتحاد الأوروبي للمطابقة متاح على عنوان الإنترنت التالي: www.leds-c4.com

يمكنك الاطلاع على مرجع المنتج في الملصق.